CLS

CELLE DI CARICO A COMPRESSIONE - BASSO PROFILO
COMPRESSION LOAD CELLS - LOW PROFILE

GOST R *Russian Standards* — *A richiesta on request*

CLS kg 1000, 2000 .....
CLS kg 5000 .....

OPZIONI A RICHIESTA :
- Approvazione **ATEX** Ex **II 1 GD (zona 0-1-2-20-21-22)**.....

OPTIONS ON REQUEST :
- *ATEX approved* Ex *II 1 GD (zone 0-1-2-20-21-22)*.....

Realizzate in accordo alle norme OIML R60
Manufactured according to OIML R60 standards



- **ESECUZIONE IN ACCIAIO INOX AISI 420**
- **ERRORE COMBINATO ≤ +/- 0,03 %**
- **GRADO DI PROTEZIONE IP 68**
- **PIASTRA INFERIORE INOX INTEGRATA**

- *AISI 420 STAINLESS STEEL CONSTRUCTION*
- *COMBINED ERROR ≤ +/- 0.03 %*
- *PROTECTION CLASS IP 68*
- *INTEGRATED STAINLESS STEEL LOWER PLATE*

Dimensions (mm)

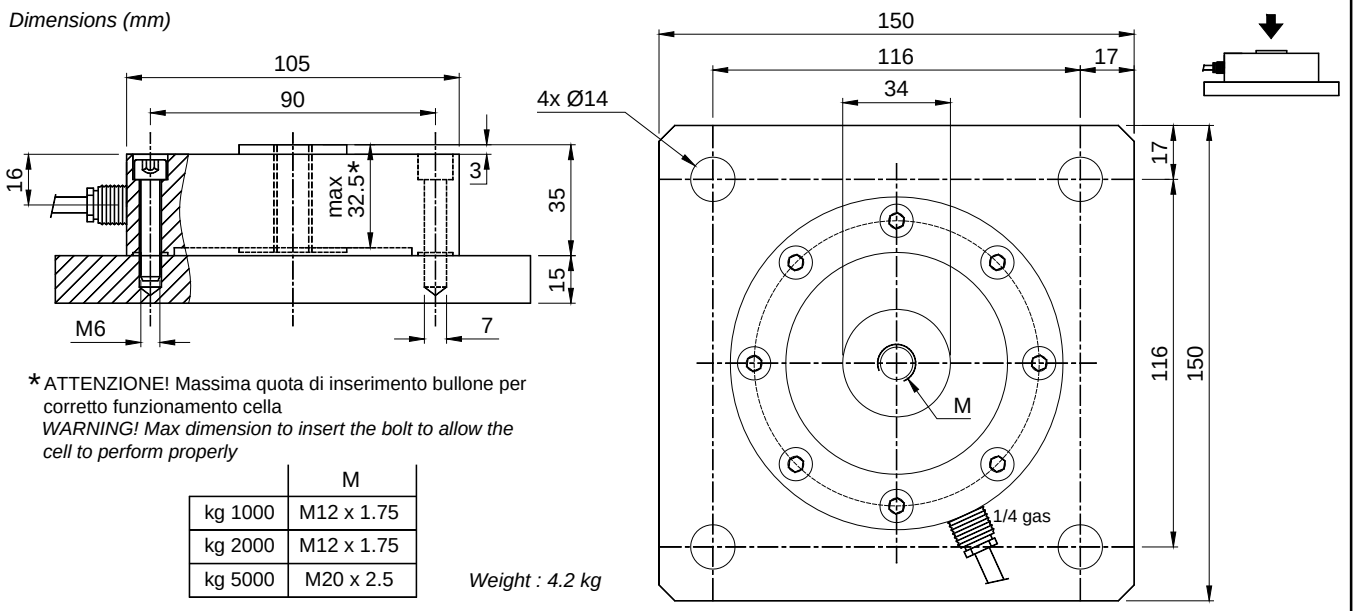

*ATTENZIONE! Massima quota di inserimento bullone per corretto funzionamento cella
WARNING! Max dimension to insert the bolt to allow the cell to perform properly

	M
kg 1000	M12 x 1.75
kg 2000	M12 x 1.75
kg 5000	M20 x 2.5

Weight : 4.2 kg

CARATTERISTICHE TECNICHE		*TECHNICAL FEATURES*
SENSIBILITA'	2 mV/V +/- 0.4 %	*RATED OUTPUT*
EFFETTO DELLA TEMPERATURA SULLO ZERO	0.002 % / °C	*TEMPERATURE EFFECT ON ZERO*
EFFETTO DELLA TEMPERATURA SUL FONDO SCALA	0.012 % / °C	*TEMPERATURE EFFECT ON SPAN*
COMPENSAZIONE TERMICA	- 10°C / + 50°C	*COMPENSATED TEMPERATURE RANGE*
CAMPO DI TEMPERATURA DI LAVORO	- 20°C / + 70°C	*OPERATING TEMPERATURE RANGE*
CREEP A CARICO NOMINALE DOPO 30 MINUTI	0.02 %	*CREEP AT NOMINAL LOAD IN 30 MINUTES*
TENSIONE DI ALIMENTAZIONE MAX TOLLERATA	15 Volt	*MAX SUPPLY VOLTAGE WITHOUT DAMAGE*
RESISTENZA D'INGRESSO	385 ohm +/-10	*INPUT RESISTANCE*
RESISTENZA DI USCITA	350 ohm +/-3	*OUTPUT RESISTANCE*
BILANCIAMENTO DI ZERO	+/- 1 %	*ZERO BALANCE*
RESISTENZA D'ISOLAMENTO	> 5000 Mohm	*INSULATION RESISTANCE*
CARICO STATICO MASSIMO (% sul Fondo Scala)	150 %	*SAFE OVERLOAD (% of Full Scale)*
CARICO DI ROTTURA (% sul Fondo Scala)	> 250 %	*ULTIMATE OVERLOAD (% of Full Scale)*
DEFLESSIONE A CARICO NOMINALE	0.3 mm	*DEFLECTION AT NOMINAL LOAD*

CAVO		*CABLE*
LUNGHEZZA	5 m	*LENGTH*
DIAMETRO	6 mm	*DIAMETER*
FILI CONDUTTORI	6 x 0.25 mm²	*CORES*

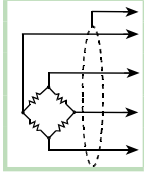

SCHERMO	*SHIELD*
+ SEGNALE (VERDE)	*+ SIGNAL (GREEN)*
+ ALIMENTAZIONE (ROSSO) + REF./SENSE (BLU)	*+ EXCITATION (RED)* *+ REF./SENSE (BLUE)*
- SEGNALE (BIANCO)	*- SIGNAL (WHITE)*
- ALIMENTAZIONE (NERO) - REF./SENSE (GIALLO)	*- EXCITATION (BLACK)* *- REF./SENSE (YELLOW)*

Accessori di montaggio a pag. 96, 97, 98 / *Mounting accessories see pages 96, 97, 98*